4. Гарантийные обязательства.

Гарантийный срок эксплуатации видеокамеры - 24 месяца с даты продажи.
При отсутствии отметки о дате продажи гарантийный срок исчисляется от даты выпуска.
Гарантийные обязательства недействительны, если причиной неисправности видеокамеры являются:
- умышленная порча;
- пожар, наводнение, стихийные бедствия;
- аварии в сети питания;
- неправильное подключение видеокамеры (ошибка в схеме соединения),
- механические повреждения.

Дата выпуска_____ Дата продажи_____

МП МП

ИЗГОТОВИТЕЛЬ:
ООО "ОНИКС"
Россия, г. Москва.

www.cctvonyx.ru

ПАСПОРТ

Купольная видеокамера цветного изображения высокого разрешения с вариофокальным объективом с ИК-подсветкой

CO-CDA92IR30

1.Назначение.

Видеокамера CO-CDA92IR30 предназначена для круглосуточного видеонаблюдения внутри помещений.

2.Технические характеристики.

Камера	**CO-CDA92IR30**
Тип матрицы	1/3" Sony Super HAD II CCD
Процессор	Sony EFFIO
Размер матрицы, пикселы	795(г)×596(в)
Разрешающая способность, ТВЛ	600 ТВЛ
Минимальная освещенность	0 Люкс при вкл. ИК подсветки
Электронный затвор	1/50-1/100000 сек
Регулировка усиления	Авто
Отношение сигнал/шум	50 дБ
Видео выход	1.0 В, 75 Ом, композитный
ИК подсветка	25 - 30 м
Внешние регулировки	Фокус, Zoom, OSD
Встроенное экранное меню OSD	Есть
Функции	
День/Ночь	Авто / Цветное / Ч/Б
Расширенный динамический диапазон	ATR, Вкл/Выкл
Подавление шумов	2DNR Вкл/Выкл
Компенсация фоновой засветки	BLC/HLC/Выкл
Баланс белого	ATW / Нажатие / Пользов.1 / Пользов.2 / ANTI CR / Вручную / Блок. Нажатия
Детекция движения	Вкл/ Выкл (4 программируемые зоны)
Маскирование зон	Вкл/ Выкл (4 зоны)
Регулировки	Зеркало / Яркость / Контрастность / Резкость / Тон / Усиление

Фокусное расстояние	f = 3,5 - 8 мм
Питание	DC 12В, 500 мА
Размеры	120мм(D)×100мм
Диапазон рабочих температур	-10ºC~ +50ºC
Климатическое исполнение	IP66
Вес	740г
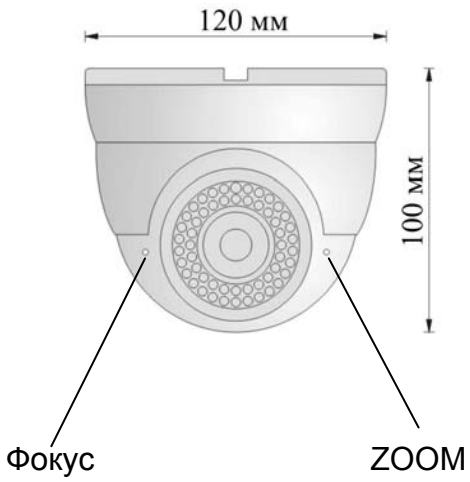
3. Размеры