5. Гарантийные обязательства.

Гарантийный срок эксплуатации сетевой видеокамеры - 24 месяца с даты продажи.
При отсутствии отметки о дате продажи гарантийный срок исчисляется от даты выпуска.
Гарантийные обязательства недействительны, если причиной неисправности видеокамеры являются:
- умышленная порча;
- пожар, наводнение, стихийные бедствия;
- аварии в сети питания;
- неправильное подключение сетевой видеокамеры (ошибка в схеме соединения),
- механические повреждения.

Дата выпуска_____ Дата продажи_____

МП МП

ИЗГОТОВИТЕЛЬ:
ООО "ТД ОНИКС"
Россия, г. Москва.

www.cctvonyx.ru

ПАСПОРТ

Купольная сетевая видеокамера день/ночь POE

CO-PRO-i20DS1P-0001 2Мп

1.Назначение.

Сетевая видеокамера CO-PRO-i20DS1P-0001 используется в IP системах и предназначена для круглосуточного видеонаблюдения внутри помещений.

2.Технические характеристики.

Камера	**CO-PRO-i20DS1P-0001**
Тип матрицы	1/2.7" CMOS
Процессор	OmniVision (OV2715+2xGM8126)
Разрешающая способность, Мп	2Мп
Размеры кадра (Pixel)	1920x1080, 1280x1024, 1280x720, 720x480, 640x480, 320x240
Минимальная освещенность, Люкс	0,03 Люкс (B/W) , 0,3 Люкс (Color)
Видеокодек	H.264/ M-JPEG

Аудиокодек	16KHz, ADPCM, G.711
Электронный затвор	AES. Manual 1/2~1/50,000.
Аудиовход	Опционально
Аудиовыход	Опционально
Динамический диапазон, дБ	48
Функции	
День/Ночь	Электронный День/Ночь. Вкл/Выкл/Таймер.
Автоматическая регулировка усиления	AGC (1-100)
Баланс белого	AWB, MWB
Режим накопления	Sens-Up x25,x12,x6,x3
Расширение динамического диапазона	D-WDR Регулируемый (от 1 до 7)
Подавление шумов	DNR
Подавление мерцания	50Hz,60Hz
Детектор движения	Есть
Реакции на событие	Отправляется сообщение на FTP, E-MAIL, NAS.
Предзапись / послезапись , сек	5 / 5
Регулировки изображения	Яркость, контрастность, насыщенность, резкость
Сеть	
Скорость передачи, к/с	20fps 1920x1080, 30fps 1280x1024
Сетевые потоки (Количество/Разрешение)	2п / 1920x1080,1280x720
Безопасность соединения	Защита паролем
Канал передачи данных	Ethernet, RJ45 (10/ 100 Base-T)
Протоколы	IPv4, ARP, TCP, UDP, ICMP, DHCP, NTP, DDNS, SMTP, FTP, HTTP, CIFS, PPPoE, UPnP,RTP, RTSP, RTCP, ONVIF
Управление битрейтом	VBR, CBR (до 10Mbit)
Объектив, PTZ	
Фокусное расстояние, мм	4.2
Крепление объектива	M12
F число	F1.8
Общие параметры	
Напряжение питания, В	12V(DC)
Потребляемый ток, макс/мин, А	0.4
Поддержка PoE, Потребляемая мощность, Вт	PoE (IEEE 802.3af), 5Вт
Диапазон рабочих температур, °C	-10°C ~ +50°C
Вес, г	190
Размеры, мм	100мм (D) x 43мм (H)

3. Размеры,мм

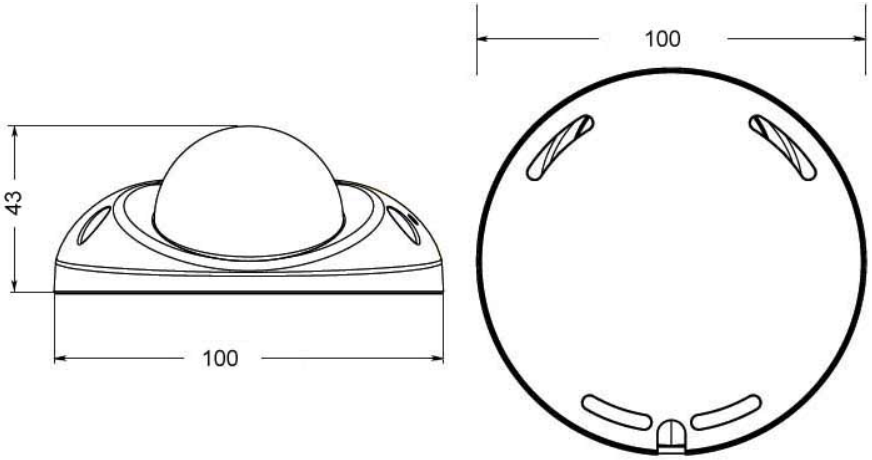
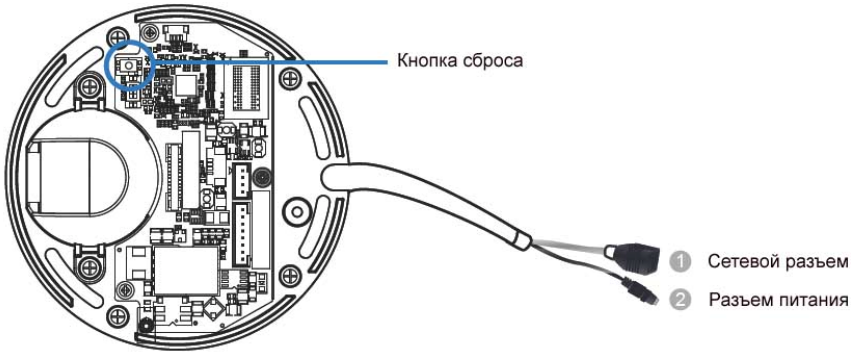
4. Назначение элементов