Термокожух RR26

Назначение

Защищает от воздействия радиоактивногоизлучения телекамеры типа WAT902DM2 с объективом с фокусным расстоянием 12 мм или WAT902DM3 с объективами с фокусным расстоянием 8 или 12 мм.

Особенности

1. Мощность излучения: до 10^3рад/час
2. Суммарная доза, накапливаемая за период эксплуатации: до 10^5 рад
3. Телекамера устанавливается вертикально в свинцовой оболочке, что исключает прямое попадание направленного радиоактивного излучения на ПЗС-матрицу за счет излома оптической оси при помощи зеркала
4. Шарнирный механизм крепления к кронштейну позволяет наводить камеру в вертикальной и горизонтальной плоскостях
5. Рабочая температура, гр. С: -10...+40
6. Класс защиты от воздействия окружающей среды - IP66 (полная защита от пыли; защита от водяных струй с любых направлений)

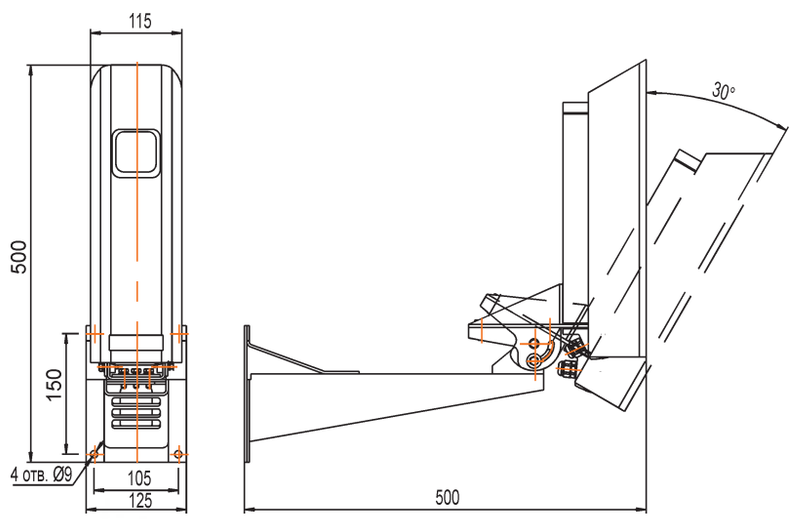

Климатические параметры

Протестированный рабочий диапазон температур окружающей среды	-10°C..+40°C
Класс защиты от воздействия окружающей среды	IP66 (полная защита от пыли; защита от водяных струй с любых направлений)

Конструктивные параметры

Диаметр кабелей для подключения термокожуха	6-10 мм
Вес термокожуха в сборе	13,5 кг
Максимальная нагрузка на кронштейн	60 кг с коэффициентом запаса 2,6
Покрытие	краска порошковая, полиэфирная, цвет: светло–серый (RAL7035)
Материал корпуса	экструзионный алюминий; литье алюминия под давлением
Материал защитной оболочки	свинец толщиной 10 мм
Стекло	специальное полированное, без оптических искажений
Материал кабельных вводов	латунь

Дополнительная информация

Комплект поставки:

Гермокожух с кронштейном	1