4. Подключение

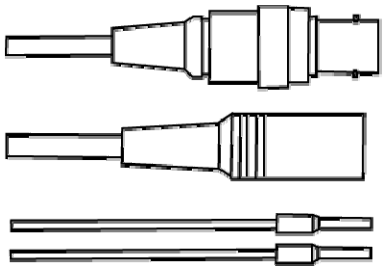

5. Гарантийные обязательства.

Гарантийный срок эксплуатации видеокамеры - 24 месяца с даты продажи.
При отсутствии отметки о дате продажи гарантийный срок исчисляется от даты выпуска.
Гарантийные обязательства недействительны, если причиной неисправности видеокамеры являются:
- умышленная порча;
- пожар, наводнение, стихийные бедствия;
- аварии в сети питания;
- неправильное подключение видеокамеры (ошибка в схеме соединения),
- механические повреждения.

Дата выпуска_____ Дата продажи_____

МП МП

ИЗГОТОВИТЕЛЬ:
ООО "ОНИКС"
Россия, г. Москва.
www.cctvonyx.ru

ПАСПОРТ

Уличная скоростная купольная видеокамера "Speed Dome" 23x ZOOM с ИК-подсветкой

CO-SSA61IR120

1.Назначение.

Видеокамера CO-SSA61IR120 предназначена для круглосуточного уличного видеонаблюдения.

2.Технические характеристики.

Камера	CO-SSA61IR120
Тип матрицы	1/4" Sony Super HAD II CCD
Процессор	Winner-5
Размер матрицы, пикселы	752(Г) x 582(В)
Разрешающая способность, ТВЛ	Цвет 560ТВЛ, ч/б 680ТВЛ

Минимальная освещенность	цвет: 0,2люкс (50IRE при F1.6), 0,0004люкс (Sens-up, 512x),
	ч/б: 0,02люкс (50IRE при F1.6)
Электронный затвор	Авто
Автоматическая регулировка усиления	Низк. / Средн. / Высок. / Ручная / Выкл
Отношение сигнал/шум	52дБ
Видео выход	1.0В, 75Ом композитный
ИК подсветка	120 м
Экранное меню OSD	Есть
Функции	
День/Ночь	Авто/Цвет/ЧБ(ICR)
Расширенный динамический диапазон	Вкл. / Выкл.
Компенсация фоновой засветки	BLC (Вкл/Выкл)
Баланс белого	ATW/AWC/ручной /в помещении/на улице
Детекция движения	8 зон
Маскирование зон	4 зон
Зеркальное изображение	Переворот по горизонтали
Диапазон поворота	360° Постоянно
Скорость поворота	Вручную : 0.5°/сек ~ 20°/сек (Пропорционально кратности зума)
Диапазон наклона	5° ~ 90°(Автопереворот)
Скорость наклона	Вручную : 0.5°/сек ~ 20°/сек (Пропорционально кратности зума)
Точность установки	±0.10°
Количество предустановок	220
Маршруты сканирования по предустановкам	7 маршрутов
Программируемые PTZ маршруты	6 маршрутов по 10 мин
Автосканирование	8
Стоп кадр	Freeze
Возможность отображения видео непосредственно в точках маршрута, исключая промежуточное перемещение	Да
Протоколы управления / интерфейс	Pelco-D, Pelco-P / RS-485
Тревожные входы/выходы	нет
Объектив	
Фокусное расстояние	3.5 ~ 80мм
Оптический зум	23 кратный
Цифровой зум	Вкл. / Выкл. (2x ~ 16x)
Убираемый ИК фильтр	Да
F число / Относительное отверстие	F1.6 ~ 3.9
Управление диафрагмой	Авто, с пульта
Питание	DC12V 4A

Размеры	(D)220.0 x 365 мм
Диапазон рабочих температур	-40°C ~ +60°C
Вес	3,3кГ
Климатическое исполнение	IP66

3. Размеры, мм

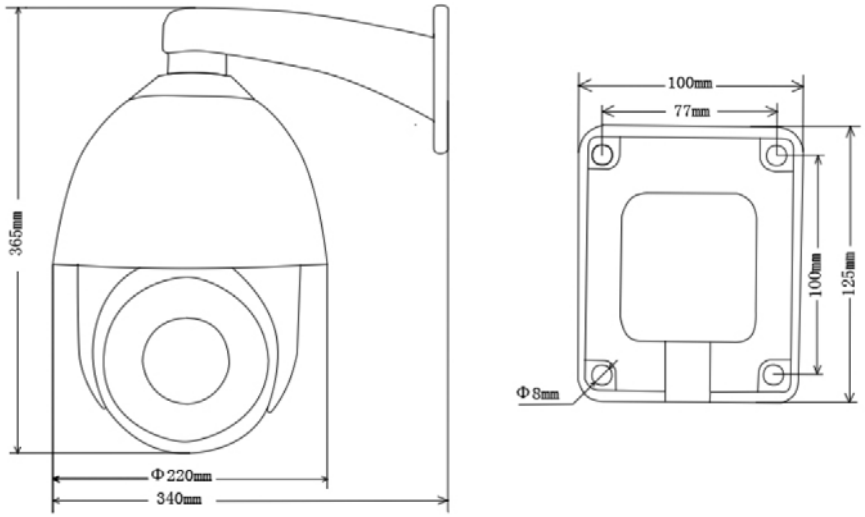

4. Комплектация

1.Скоростная видеокамера 1

2.Источник питания 12В, 4А 1

3.Инструкция 1

4.Паспорт 1