5. Гарантийные обязательства.

Гарантийный срок эксплуатации сетевой видеокамеры - 24 месяца с даты продажи.
При отсутствии отметки о дате продажи гарантийный срок исчисляется от даты выпуска.
Гарантийные обязательства недействительны, если причиной неисправности видеокамеры являются:
- умышленная порча;
- пожар, наводнение, стихийные бедствия;
- аварии в сети питания;
- неправильное подключение сетевой видеокамеры (ошибка в схеме соединения),
- механические повреждения.

Дата выпуска_____ Дата продажи_____

МП МП

ИЗГОТОВИТЕЛЬ:
ООО "ТД ОНИКС"
Россия, г. Москва.

www.cctvonyx.ru

ПАСПОРТ

Купольная сетевая видеокамера PoE

ComOnyx CO-i13DY1P(HD)

1.3 Мп

1.Назначение.

Сетевая видеокамера CO-i13DY1P(HD) используется в IP системах и предназначена для круглосуточного видеонаблюдения.

2.Технические характеристики.

Камера	CO-i13DY1P(HD)
Тип матрицы	1/4" CMOS
Процессор	Himax HM1375 + GM8126
Разрешающая способность, Мп	1.3Мп
Размеры кадра (Pixel)	1280x1024, 1280x720, 640x480, 320x240,176x144
Минимальная освещенность, Люкс	1 Люкс
Видеокодек	H.264/M-JPEG/MPEG4
Электронный затвор	AES. Manual 1/30~1/1000, помещение, улица.
Слот для карты памяти	Micro SD card до 32Гб, Запись в AVI (По детектору движения, по тревоге, по расписанию или пропаданию сети, пред/после запись).
Динамический диапазон, дБ	нд

Функции	
Автоматическая регулировка усиления	AGC, 2x~32x
Баланс белого	AWB. MWB от +4 до -4 по R и B каналам
Режим накопления	Автоматический Sens-Up x2,x4,x6
Расширение динамического диапазона	D-WDR Нерегулируемый (on/off)
Подавление шумов	DNR Регулируемый (1-9)
Детектор движения	Есть, 3 зоны.
Маскирование зон	3 области
Интеллектуальные детекторы	Privacy зоны: On/Off (3 зоны)
Реакции на событие	По расписанию или детектору движения отправляется сообщение на FTP, E-MAIL, SD карту памяти, NAS и SAMBA
Предзапись / послезапись , сек	5 / 10
Регулировки изображения	Яркость контраст, цветовой тон, насыщенность, резкость, выдержку , поворот, зеркалирование.
Сеть	
Скорость передачи, к/с	20fps при 1280x1024, 30fps при 1280x720
Сетевые потоки (Количество/Разрешение)	3п / 1280x1024,1280x800,176x144
Безопасность соединения	Паролем, Фильтр IP, HTTPS кодирование, QoS/DSCP
Канал передачи данных	Ethernet, RJ45 (10/100 Base-T)
Протоколы	Access list, Bonjour, DHCP, DDNS, FTP, HTTP, HTTPS, IPv4, IPv6, IEEE 802.1X, Multicast NTP PPPoE, QoS/DSCP, RTSP, SAMBA, SMTP, SNMP, UPnP, UPnP Forwarding. ONVIF совместимость.
Управление битрейтом	VBR, CBR
Объектив, PTZ	
Фокусное расстояние, мм	3.6
Крепление объектива	M12
F число	F1.6
Общие параметры	
Напряжение питания, В	12V(DC)
Потребляемый ток, макс/мин, А	0.4 / 0.3
Поддержка PoE, Потребляемая мощность, Вт	PoE (IEEE 802.3af), 4Вт
Диапазон рабочих температур, °C	-10°C ~ +45°C
Вес, г	300
Размеры, мм	112мм (D) x 87мм (H)

3. Рекомендованные SD карты

ADATA 4G	SanDisk 32G
ADATA 512M	SiliconPower 128M
Blast 128M	SiliconPower 256M
GIGATEK 128M	TEKQ 128M
Kingmax 256M	TEKQ 256M
Kingston 128M	Toshiba 128M
Kingston 256M	Toshiba 256M
Kingston 512M	Toshiba 4G
Kingston 1G	Transcend 128M 80X
Kingston 32G	Transcend 256M 80X
Phast 256M	Transcend 1G 80X
Photofast 256M	Transcend 2G 150X
PK 128M	Transcend 4G 150X
PRETEC 128M	Transcend 512M 80X
READY 128M	Transcend 4G
SanDisk 128M	Transcend 8G
SanDisk 256M	Transcend 16G
SanDisk 512M	Transcend 32G
SanDisk 1G	TwinMOS 128M
SanDisk 2G	TwinMOS 256M
SanDisk 4G	UMAX 128M
SanDisk 8G	U-TEK 128M
SanDisk 16G	
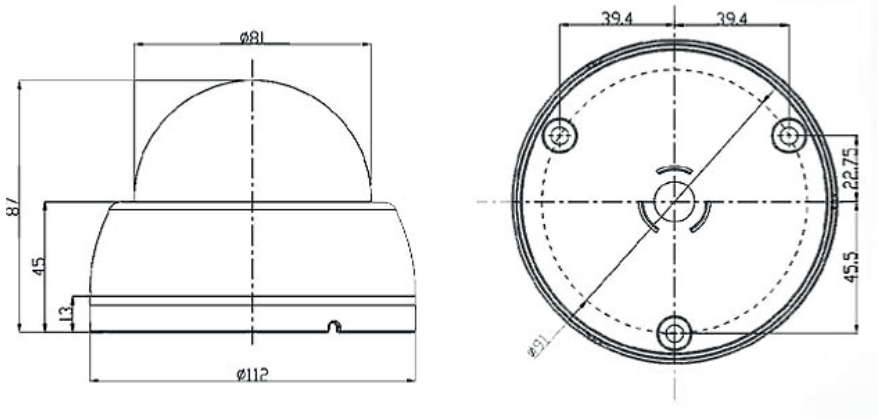
4. Размеры, мм